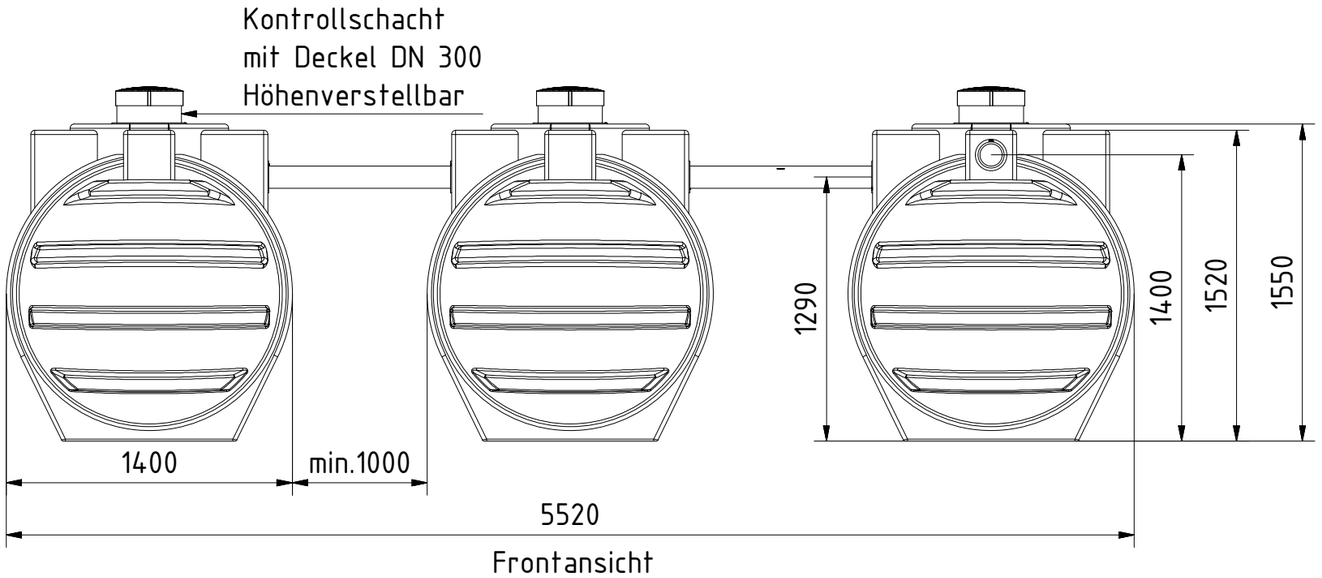

Frontansicht

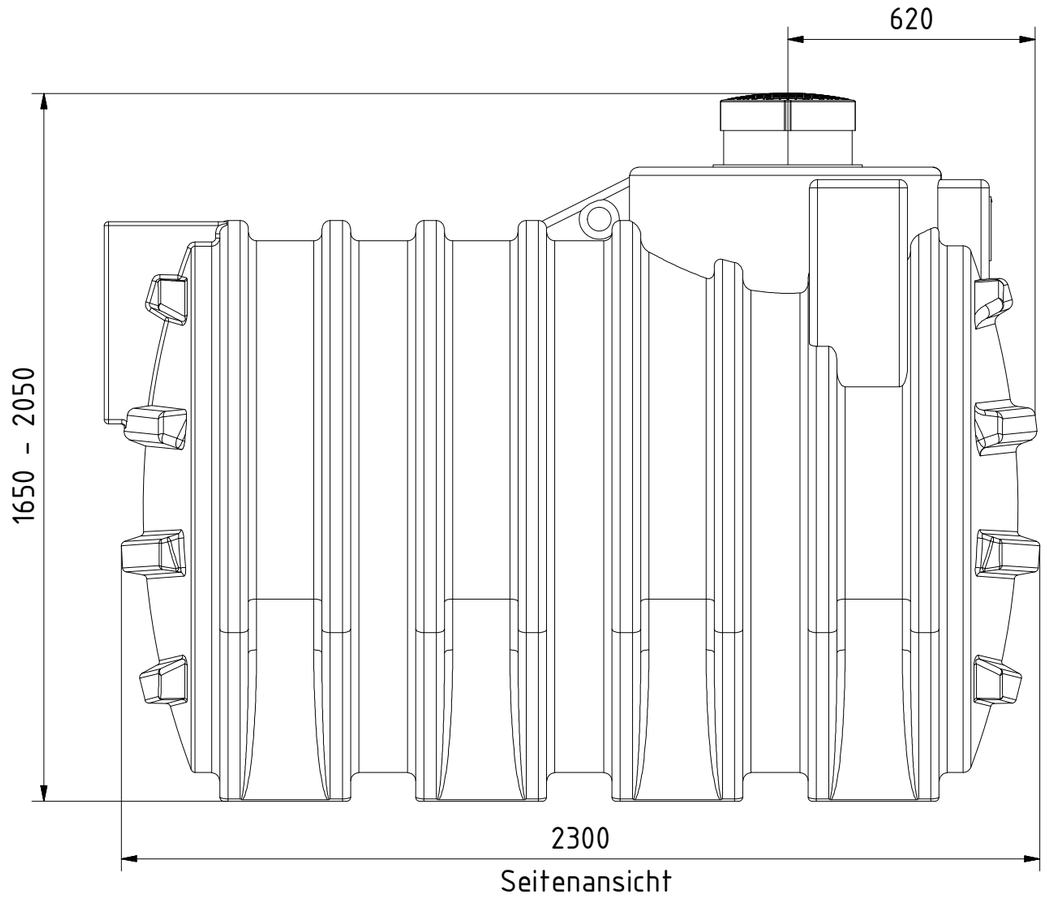

Seitenansicht

Technische Weiterentwicklungen und Änderungen der einzelnen Artikel, sowie Irrtümer, Druckfehler und Preisänderungen vorbehalten. Fotos und Zeichnungen sind unverbindlich. Produktionstechnisch bedingt können geringfügige Maß-, Gewichts- und Farbabweichungen auftreten.

AQa.Line

Art.-Nr.: AA.90.3003

AQa.Line 9000 L Mehrbeh älter-Sammelgrube
mit Obenverbindung

Alle Maße in mm

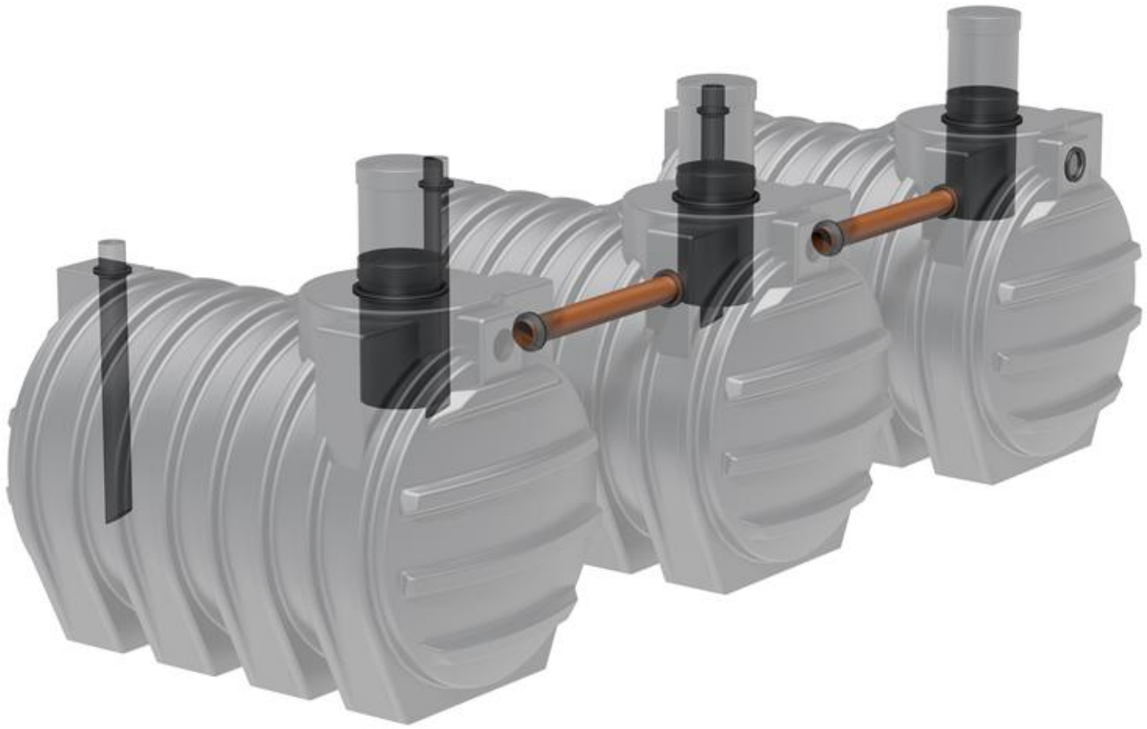

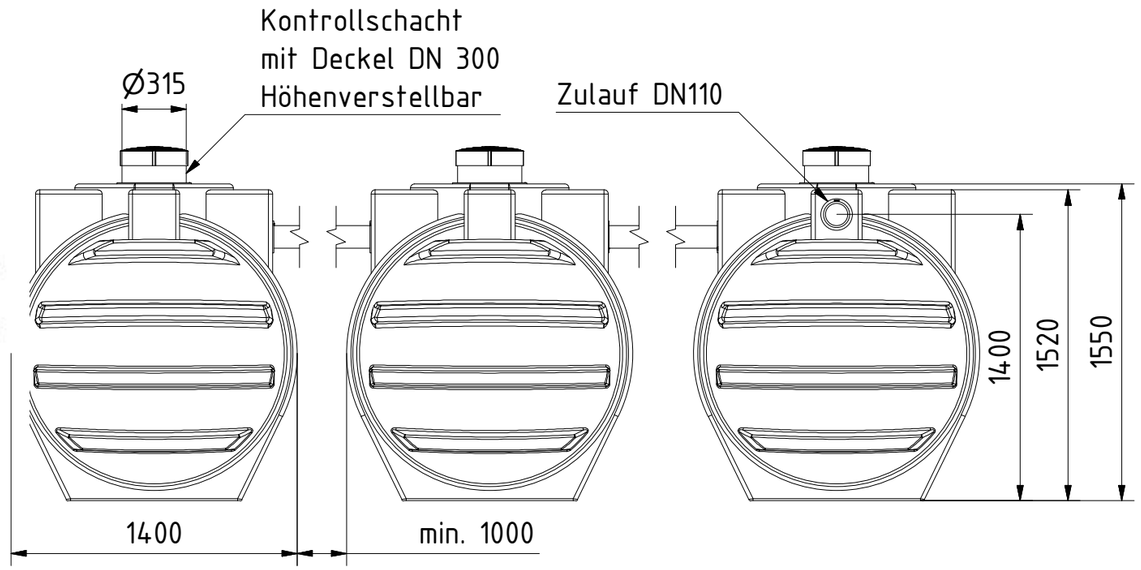

Frontansicht

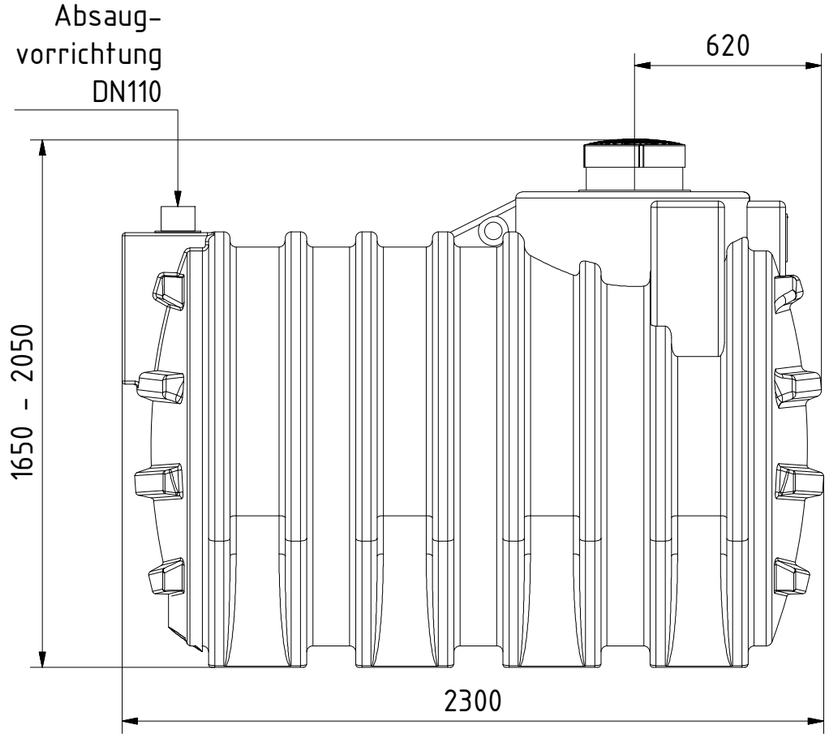

Seitenansicht

Technische Weiterentwicklungen und Änderungen der einzelnen Artikel, sowie Irrtümer, Druckfehler und Preisänderungen vorbehalten. Fotos und Zeichnungen sind unverbindlich. Produktionstechnisch bedingt können geringfügige Maß-, Gewichts- und Farbabweichungen auftreten.

AQa.Line

Art.-Nr.: AA.90.3013

AQa.Line 9.000 L Mehrbehälter-Sammelgrube mit Obenverbindung

Alle Maße in mm